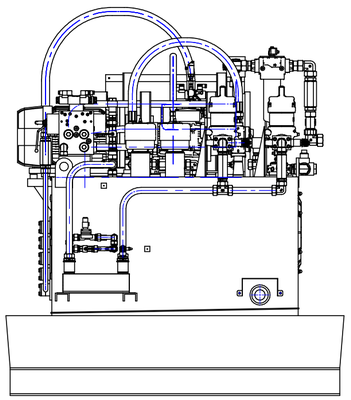

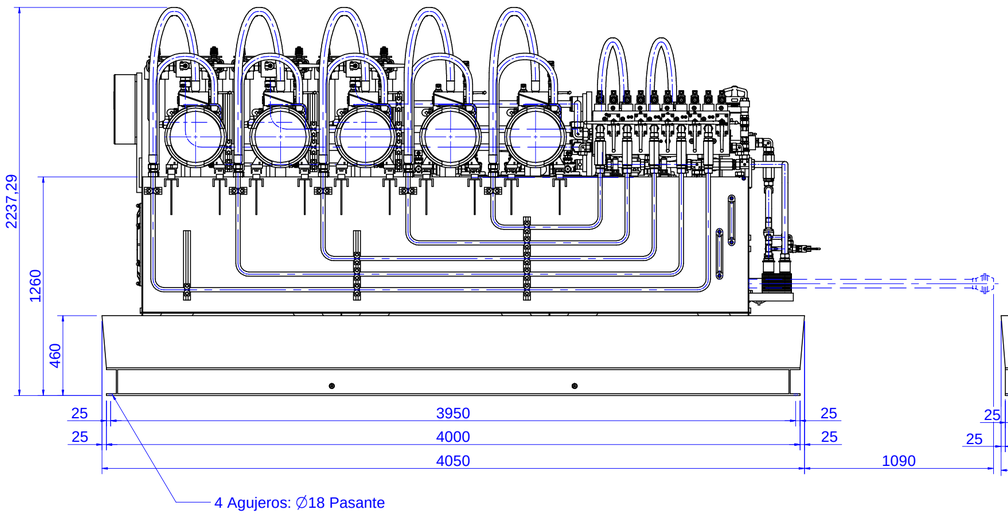

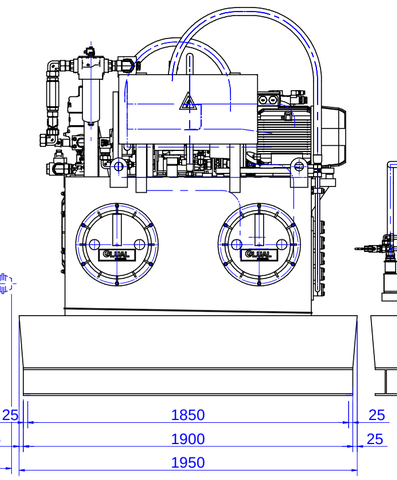

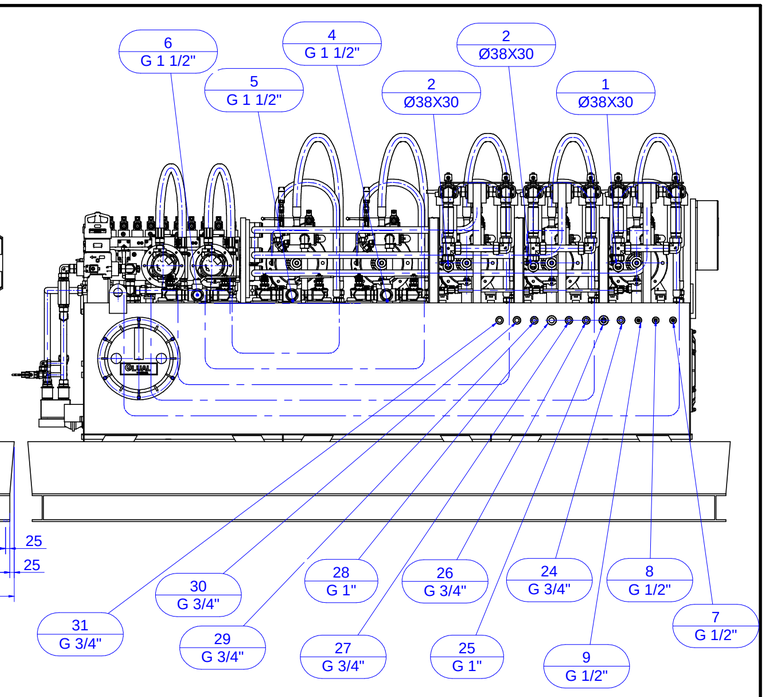

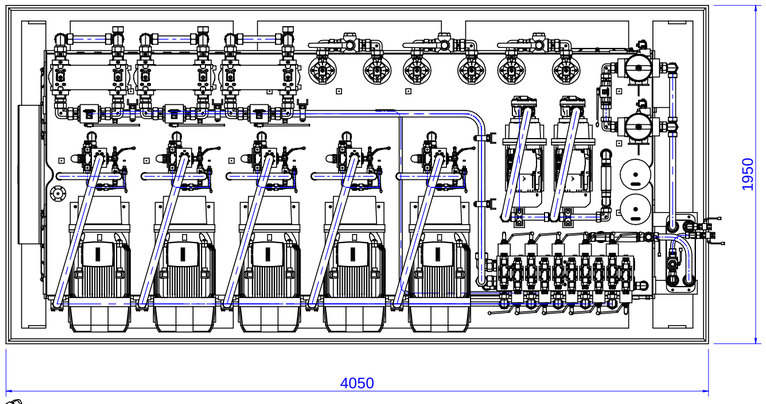

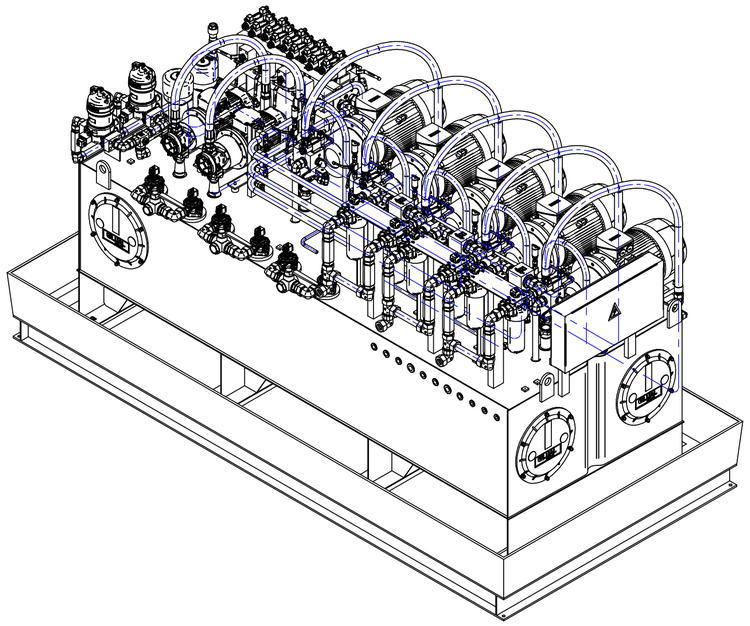

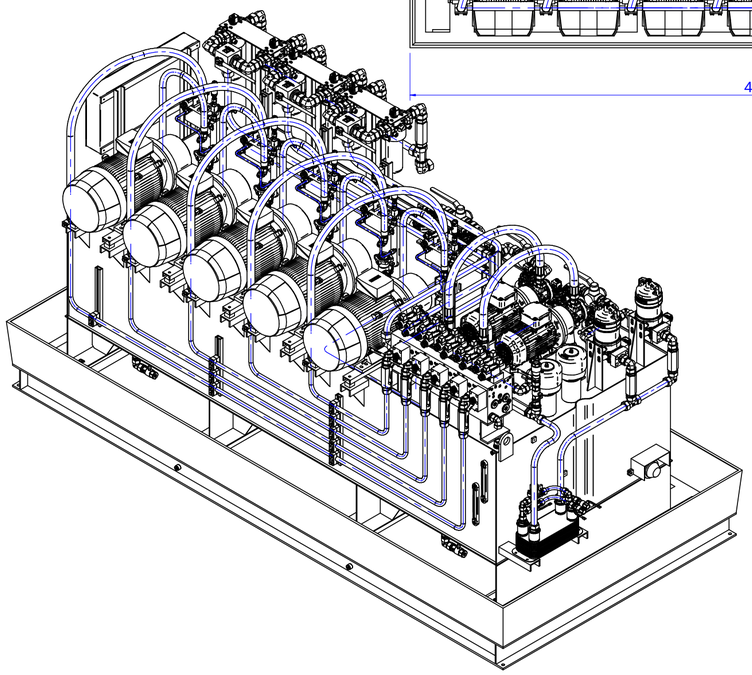

NOTA:
LA CAJA DE BORNAS Y EL CABLEADO DE TODOS LOS ELEMENTOS ELECTRICOS
A LA CAJA DE BORNAS ,ESTA FUERA DEL SUMINISTRO DE GLUAL.
LAS DIMENSIONES DE LA CAJA PREVISTA SON: 800X400X120
EL CLIENTE DEBE CONFIRMAR LAS MEDIDAS Y LA POSICION DE LA CAJA DE BORNAS.

REV.	FECHA / DATE	AUTOR / AUTHOR	MODIFICACION / MODIFICATION

	FECHA / DATE	AUTOR / AUTHOR
DIBUJADO DRAWN BY	18/03/2025	T.Borisov
COMPROBADO CHECKED BY	18/03/2025	T.Borisov
APROBADO APROVED BY	05/09/2025	

TOLERANCIAS GENERALES:
GENERAL TOLERANCES:
ISO 2768 - m

GLUAL HYDRAULICS

DENOMINACION / DENOMINATION:
Medidas exteriores GRUPO HIDRAULICO

PLANO Nº / DRAWING N.: GME006705
REV. 0

MATERIAL :
PESO WEIGHT (Kg) 3418
ESCALA SCALE: 1:25
COTAS UNITS: mm
ESQUEMA HIDRAULICO Nº HYDRAULIC SCHEME Nº : GES007580

DISEÑADO EN CAD